COOL PACK

PRINCIPAIS **TÓPICOS**

- PRODUTO
- DIFERENCIAIS
- APLICAÇÕES
- ESPECIFICAÇÕES TÉCNICAS
- CONTROLES
- DIMENSIONAIS

COOL PACK

OUTDOOR GLICOL

- Compressores scroll
- Circuitos primários independentes
- Condensação a ar com microcanal
- Sistemas de fluido secundário e R410A
- Acessórios
  - Inversor em um compressor
  - Inversor em uma bomba
  - Inversor nos ventiladores
  - Motoventiladores EC
  - Condensador com Fluxo Horizontal para 2 ventiladores
  - Trocador microcanal com proteção marítima contra corrosão

Faixa de capacidade 45kW - 110kW

Segurança | *Eficiência energética* | *Redução de ruído* | *Precisão de temperatura* | *Compacta* | *Redução de cobre e HFC*

PLOTTER RACKS

DIFERENCIAIS
DO PRODUTO

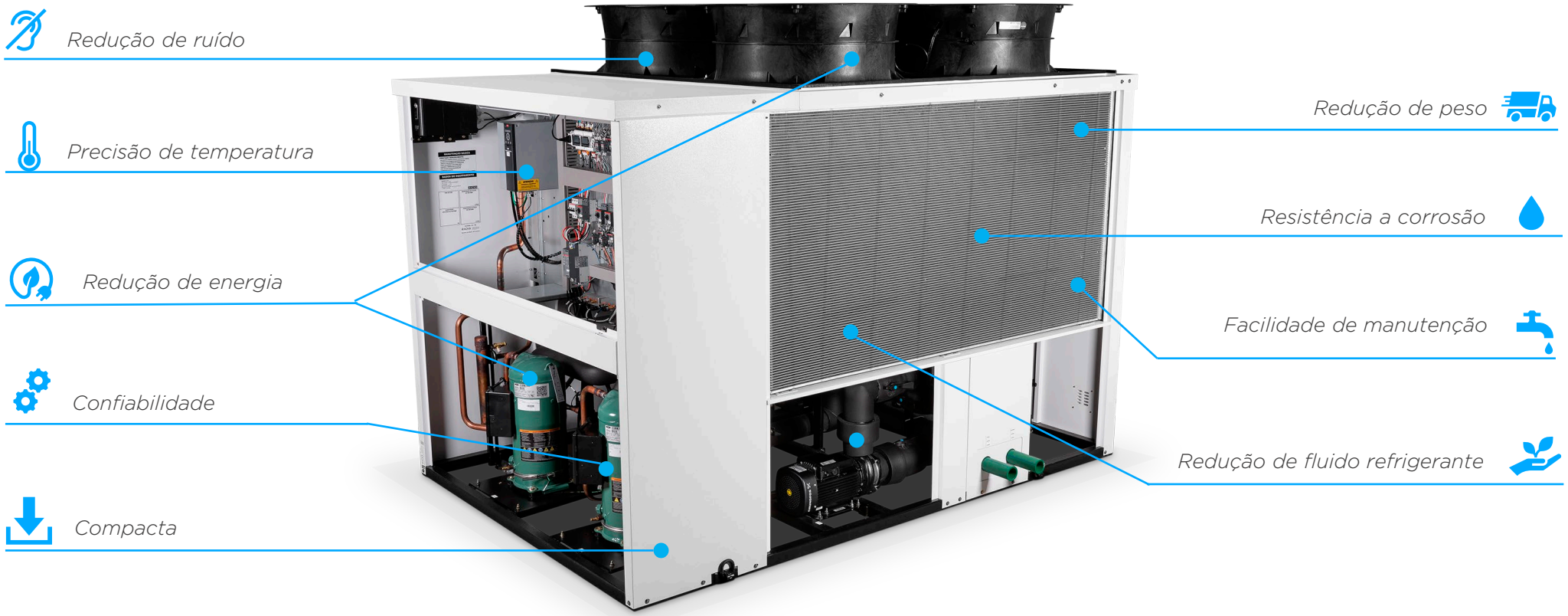

PLOTTER RACKS

COMPRESSOR
VARIAÇÃO DE ROTAÇÃO

- **REDUÇÃO DE RUÍDO**
  - *Compressor Scroll*
  - *Variação de rotação*
- **REDUÇÃO DO CONSUMO DE ENERGIA**
  - *Variação de rotação*
- **PRECISÃO NO CONTROLE DE TEMPERATURA**
  - *Variação de capacidade*
- **PROLONGAMENTO DA VIDA ÚTIL**
  - *Proteção eletrônica do compressor e partida aliviada*

PLOTTER RACKS

VENTILADOR
VARIAÇÃO DE ROTAÇÃO

- **REDUÇÃO DE RUÍDO**
  - *Variação de rotação do ventilador*
- **REDUÇÃO DO CONSUMO DE ENERGIA**
  - *Tecnologia EC (Electronically Commutated)*
  - *ou motor AC (com inversor de frequência)*
- **PRECISÃO NO CONTROLE DE TEMPERATURA**
  - *Variação contínua da rotação do ventilador*
- **PROLONGAMENTO DA VIDA ÚTIL**
  - *Proteção eletrônica do ventilador e partida aliviada*

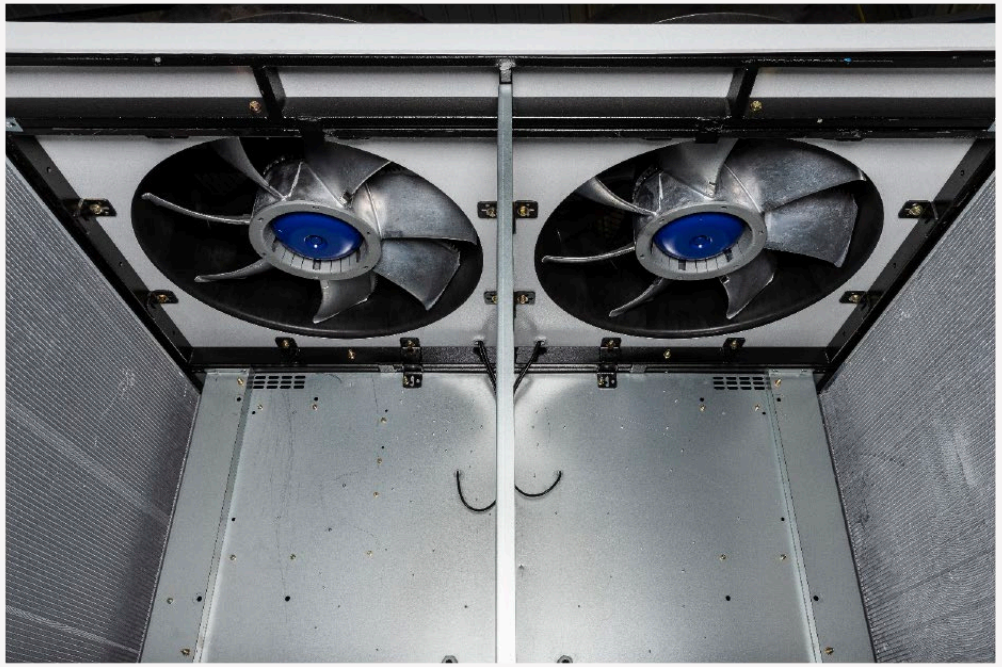

PLOTTER RACKS

BOMBEAMENTO
COM INVERSOR

- **REDUÇÃO DO CONSUMO DE ENERGIA**
  - Inversor de frequência
- **REDUÇÃO DE RUÍDO**
  - Variação de rotação
- **PRECISÃO NO CONTROLE DE TEMPERATURA**
  - Controle de vazão por variação de rotação
- **PROLONGAMENTO DA VIDA ÚTIL**
  - *Proteção eletrônica da bomba e partida aliviada*

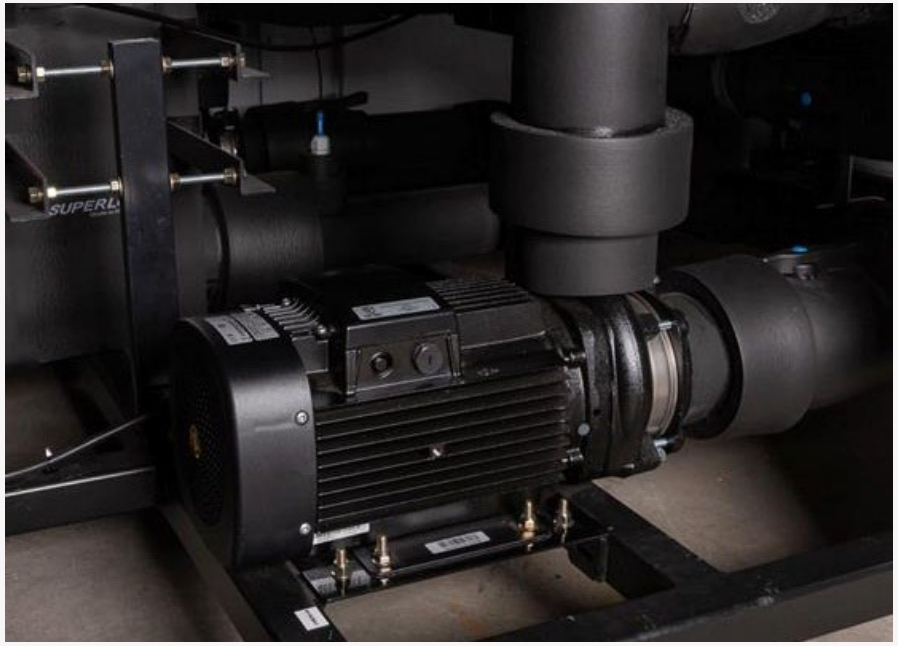

CONFIGURAÇÃO E **AUTOMAÇÃO**

- **BAIXA PROBABILIDADE DE FALHAS**
  - Sistemas totalmente separados, compressores, ventiladores, trocadores, bombas e controladores
- **GARANTIA DE FUNCIONAMENTO**
  - Rotação máxima do compressor aumento da capacidade em caso de falha de um compressor
- **REDUÇÃO DO CONSUMO DE ENERGIA**
  - Flutuação da temperatura do glicol, otimização do DT com evaporação mais alta possível, menor consumo do compressor
  - Menos degelos, redução do DT

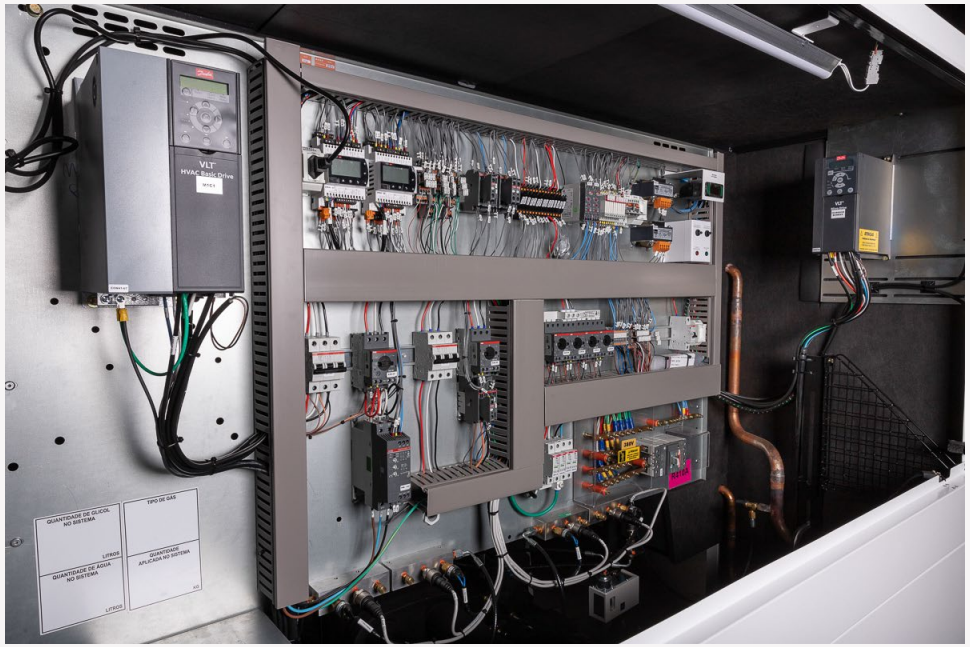

PLOTTER RACKS

CONDENSADOR **MICROCANAL**

- **COMPACTA**
  - ***Redução da Área*** necessária para transferência de calor
- **RESISTÊNCIA A CORROSÃO**
  - ***100% Alumínio*** – não há risco de pilha galvânica Cu/Al
- **REDUÇÃO DE PESO**
  - ***100% Alumínio*** – mais leve que o cobre
- **FACILIDADE DE MANUTENÇÃO**
  - ***Limpeza mais fácil***, rápida e eficiente
- **SUSTENTABILIDADE**
  - ***Microcanais,*** redução da carga de fluido

APLICAÇÕES

COOL PACK

COOL PACK

R410A

ECO PACK

ECO2PACK

R134a, R404A, R449A,
R410A ou R744 (CO2)

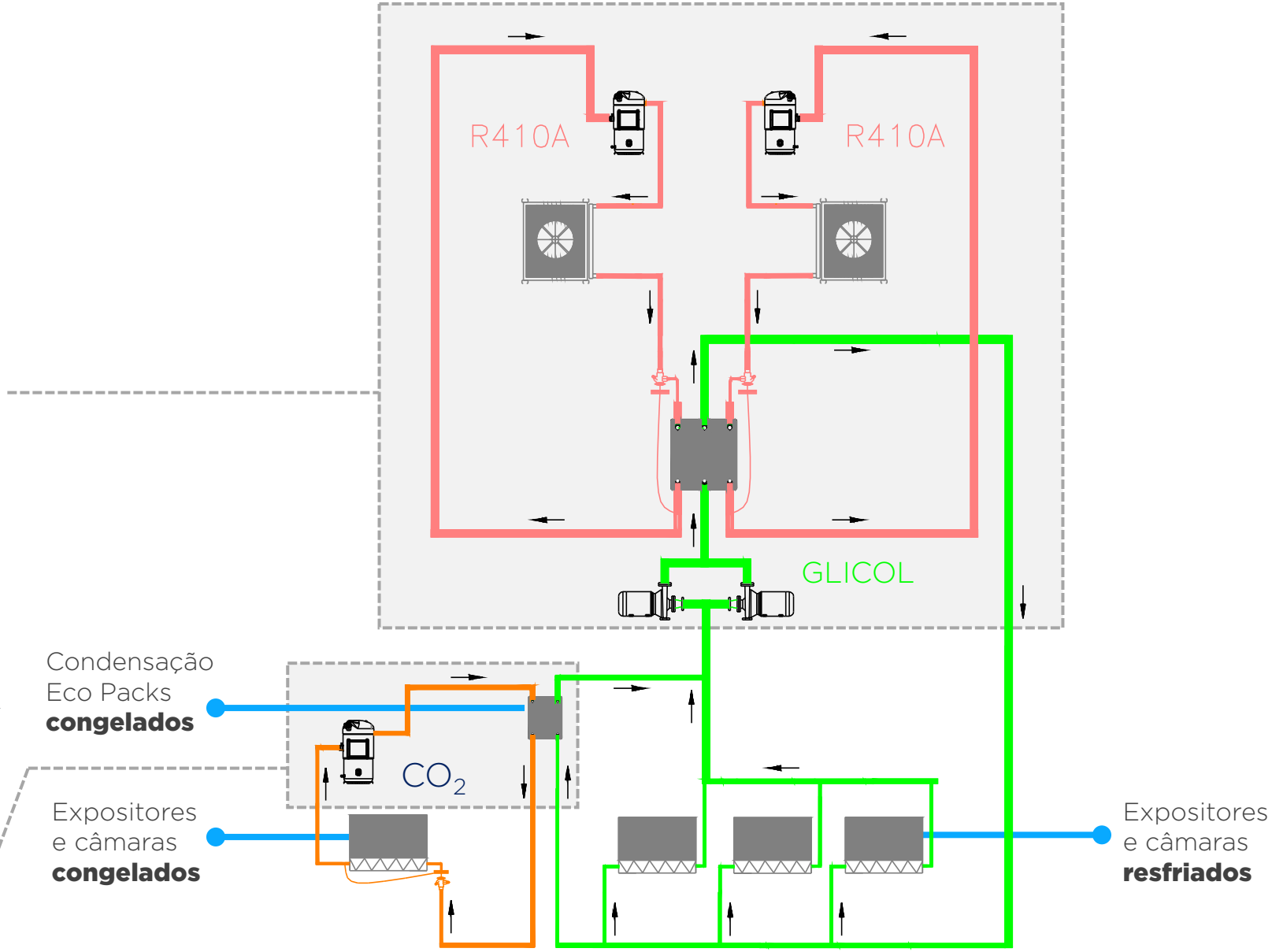

PLOTTER RACKS

ESPECIFICAÇÕES TÉCNICAS

COOL PACK

PLOTTER RACKS

ESPECIFICAÇÕES **GERAIS**

- **2x Circuitos primários independentes**
- **Sistemas de fluido secundário e R410A**
- **Chassi em aço (ASTM A36) com pintura de 100 µ**
- **Carenagem metálica de fechamento, com aço galvanizado e pintura Epoxy (Branco RAL 9016)**
- **Parafusos e elementos de fixação em inox**
- *Pintura especial do chassi e carenagem para proteção marítima contra corrosão (acessório)*
- *Isolamento acústico da unidade (acessório)*

ESPECIFICAÇÕES
COMPRESSORES

- **Compressores scroll**
- **Opções de fabricante: Danfoss*, Copeland* ou Bitzer****
- **Opções:**
  - *2x compressores com rotação fixa*
  - *Um compressor com rotação fixa e outro com rotação variável, com inversor de frequência aplicado a:*

    ** motor de imã permanente, ou*

    *** motor AC (corrente alternada)*

ESPECIFICAÇÕES **ELÉTRICAS**

- **Alimentação elétrica, trifásica**
  - Tensão 220V/60Hz
  - Tensão 380V/60Hz, 380V/50Hz
  - Tensão 460V/60Hz
- **Partida direta com disjuntor motor***
- **Relé falta de fase***
- **DPS, dispositivo de proteção contra surto***
- *Soft Start para os compressores (acessório)*

** Proteções elétricas conforme norma NBR 5410*

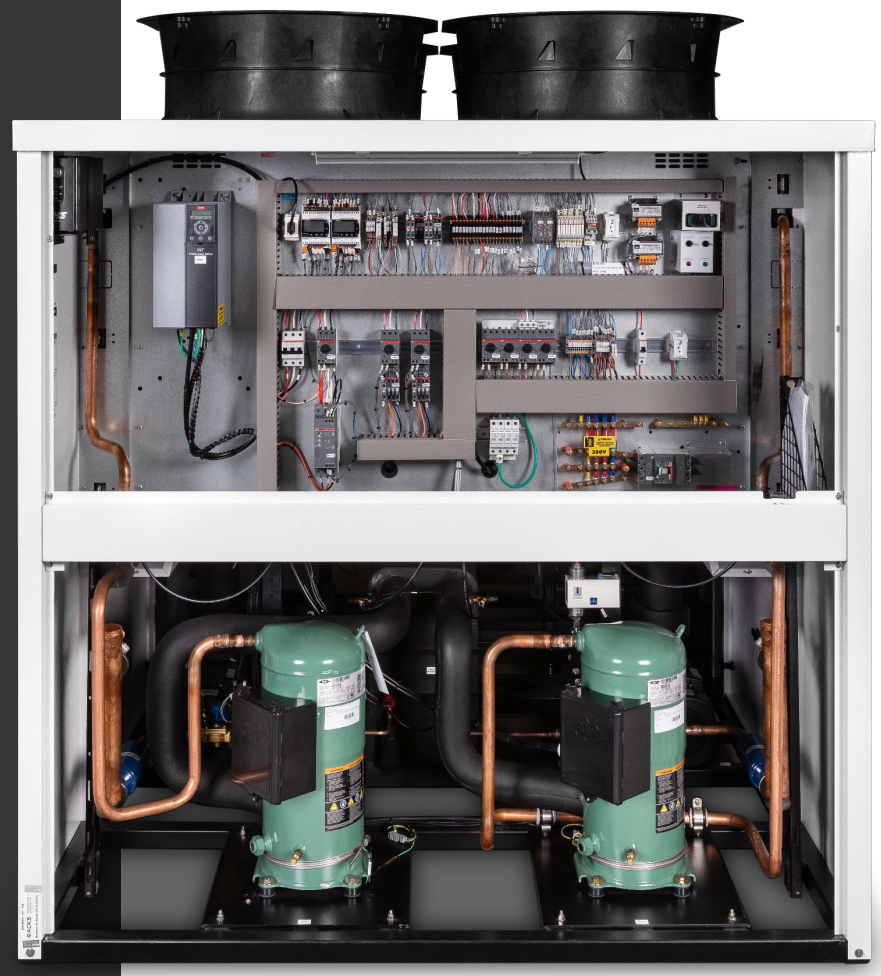

PLOTTER RACKS

ESPECIFICAÇÕES
BOMBEAMENTO

- **2x bombas efetivas, ou**
- **1x bomba efetiva + 1x reserva**
- *Inversor de frequência na bomba hidráulica (acessório)*

PLOTTER RACKS

ESPECIFICAÇÕES
CONDENSADOR

- **Condensação a ar com microcanal**
- **2 ou 4 ventiladores 710mm**
- **Motoventiladores EC (Electronically Commutated) ou AC (com ou sem inversor de frequência)**
- **Condensador com fluxo horizontal para 2 ventiladores**
- **Redução de ruído, limitação de rotação (set point noturno)**
- *Pintura especial* do condensador para proteção marítima contra corrosão até 4000 h (acessório)*

** SWAAT Test (Sea Water Acetic Acid Testing) - ASTM G85:A3 Corrosion Testing - TRL*

PLOTTER RACKS

CONTROLES

COOL PACK

CONTROLES

- Controles eletromecânicos utilizando pressostatos mecânicos;
- Controles eletrônicos utilizando controladores Danfoss, Carel ou Copeland.

Danfoss

- Stand alone
- Stand alone + Sistema de Supervisão AKSM 880A

Carel

- Stand alone
- Stand alone + Sistema de Supervisão *Boss*

Copeland

- Dixell Stand alone
- Dixell Stand alone + Sistema de Supervisão XWEB

PLOTTER RACKS

DIMENSIONAIS

COOL PACK

PLOTTER RACKS

COOL PACK

Para o modelo com 2x ventiladores

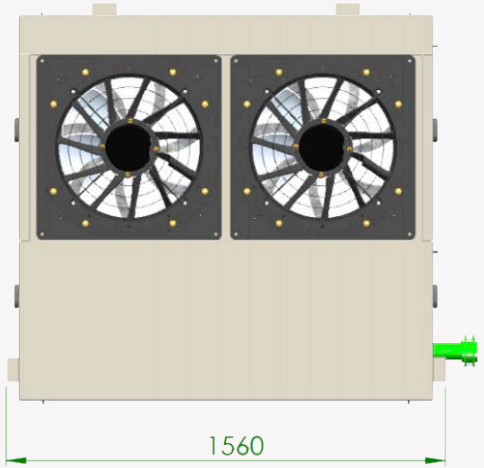

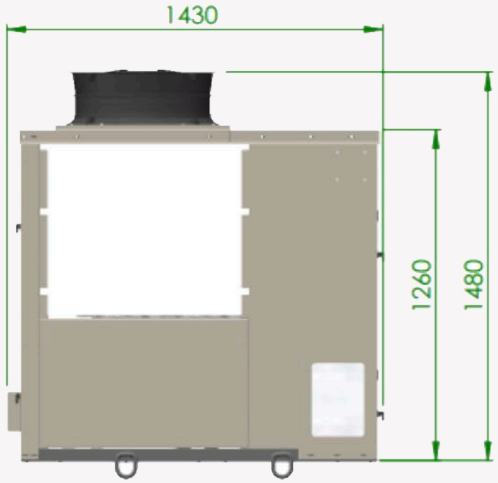

Para modelos com 4x ventiladores

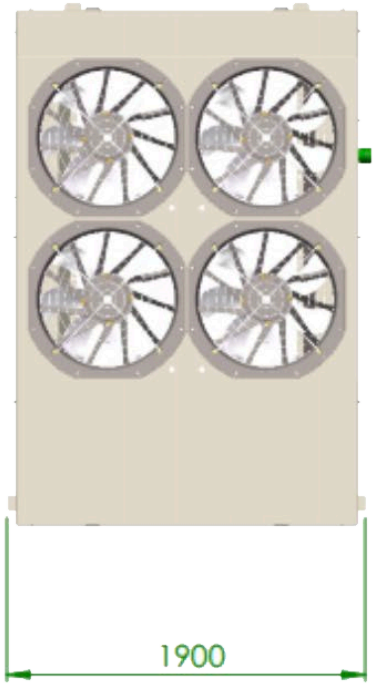

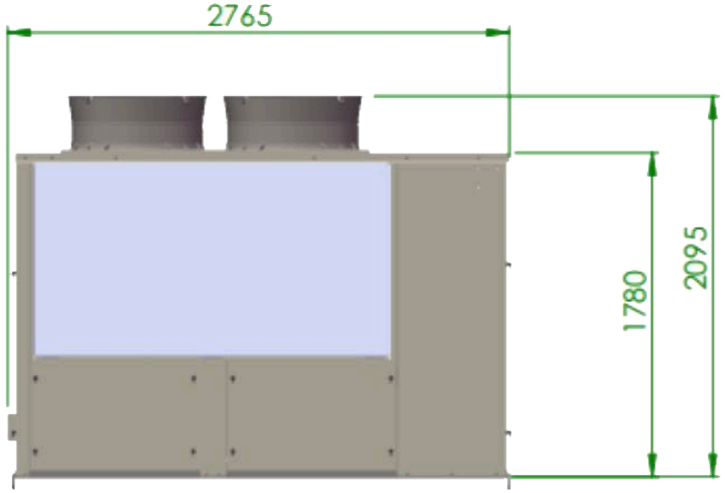

* Imagens ilustrativas

PLOTTER RACKS

COOL PACK

Para o modelo com 2x ventiladores

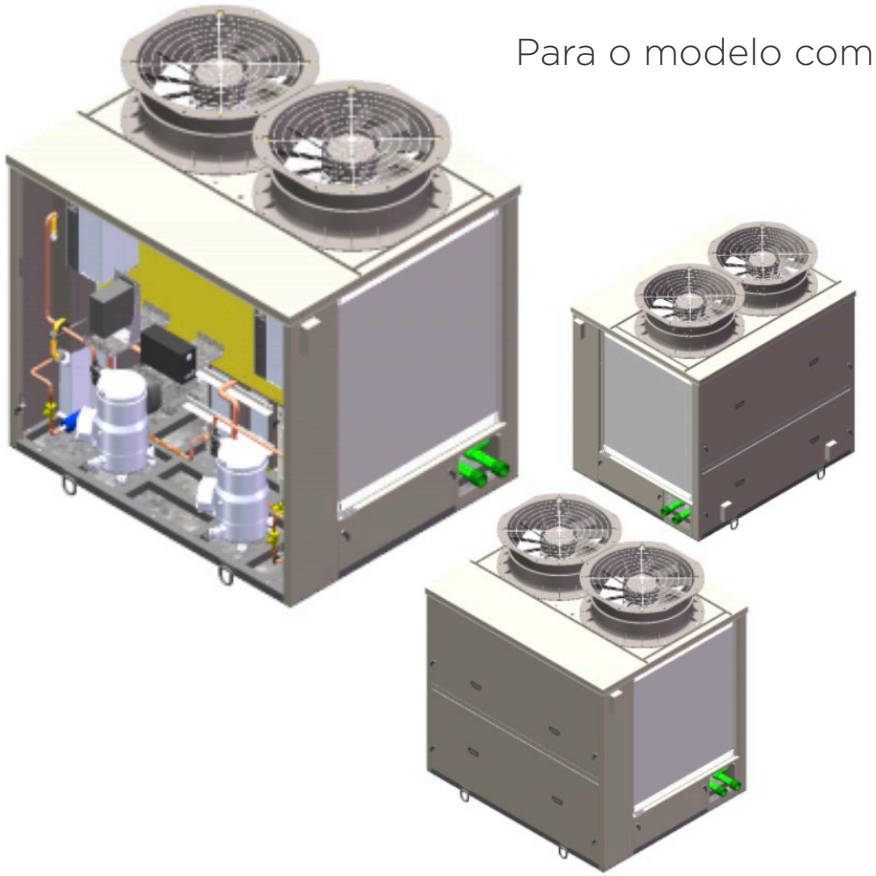

Para modelos com 4x ventiladores

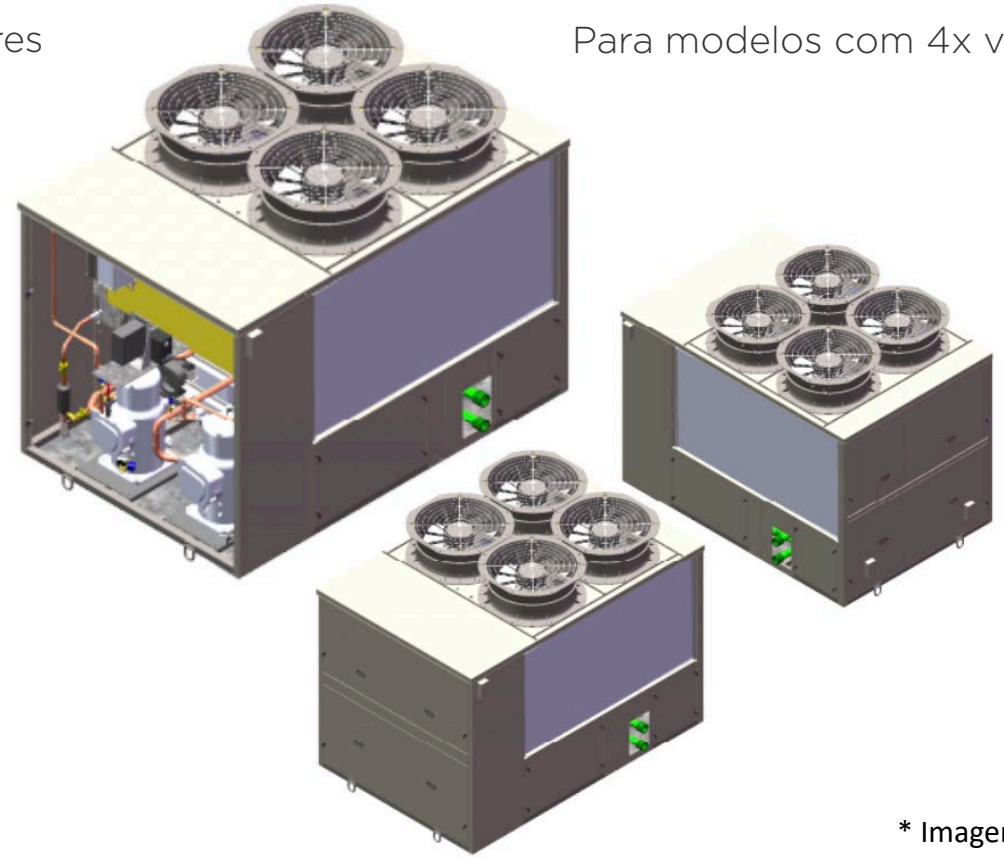

* Imagens ilustrativas

PLOTTER RACKS

ENDEREÇO
R. Edvino Antônio Deboni, 333
Curitiba - PR, 81330-600 - Brasil

CONTATOS
+55 41 3521-1900

comercial@plotter-racks.com.br

www.plotter-racks.com.br